Säkerhetsventil 4170

- Avzinkningshärdig mässing
- Anslutning utv gänga 1/2" × - klämring CU15
- Öppningstryck 2,5–10 bar
- Höglyftande
- CE godkänd

Benämning
Höglyftande säkerhetsventil.

Användningsområde
Tappvatten, varmvattenberedning.

Konstruktion
Mediaberörda delar i avzinkningshärdig mässing med membrantätning i EPDM. Anslutning utv 1/2" och utlopp med klämring för kopparrör CU 15mm. Levereras med förinställt och ej justerbart öppningstryck.

Märkning
DN och flödesriktning på hus.
CE, EN 4126 och öppningstryck på skyddshatten.

Godkännande
CE, EN 4126, EN 1491.

Skötsel och underhåll
Säkerhetsventilen är normalt skötsel- och underhålssfri, men bör funktionstestas två gånger per år.

Installation
Säkerhetsventilen ska monteras enligt gällande föreskrifter och byggnadsregler.

Varianter
Möjlig att få med 1,5 bars öppningstryck vid förfrågan.

Teknisk data

Hus	Mässing CW625N
Klämring	Mässing CW507L
Mutter	Mässing CW625N
Fjäder	Rostfritt stål AISI304
Membrantätning	EPDM
Packning	POM
Skyddshatt	PA (Nylon)
Högsta tillåtna arbetstryck:	10 bar
Högsta tillåtna arbetstemperatur:	+120°C
Lägsta tillåtna arbetstemperatur:	+2°C
Öppningstryck:	Se tabell
Kapacitet i kW:	Se tabell
Flödeskapacitet:	Se tabell

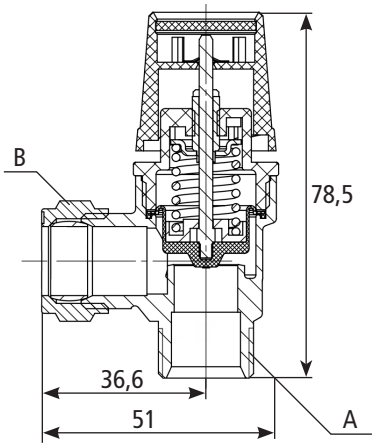

** Enligt standard EN 1491*

Artikelnummer	Benämning	A	B	Öppningstryck (bar)	kW*	Flöde (kg/h)*	Vikt (kg)
0741700251	Säkerhetsventil 4170 2,5 Bar	1/2" utv	CU15	2,5	85	136	0,14
0741700301	Säkerhetsventil 4170 3,0 Bar	1/2" utv	CU15	3,0	95	142	0,14
0741700601	Säkerhetsventil 4170 6,0 Bar	1/2" utv	CU15	6,0	170	248	0,14
0741700901	Säkerhetsventil 4170 9,0 Bar	1/2" utv	CU15	9,0	250	368	0,14
0741701001	Säkerhetsventil 4170 10,0 Bar	1/2" utv	CU15	10,0	270	402	0,14

Alla mått i millimeter

Vi reserverar oss för tryckfel och eventuella ändringar